New Product

PATENTED

Multi-Position Motor Drive

Compact Gete Valves MEX-LD-M-ARJ Series

Washed cleanly and compact type used for high-vacuum

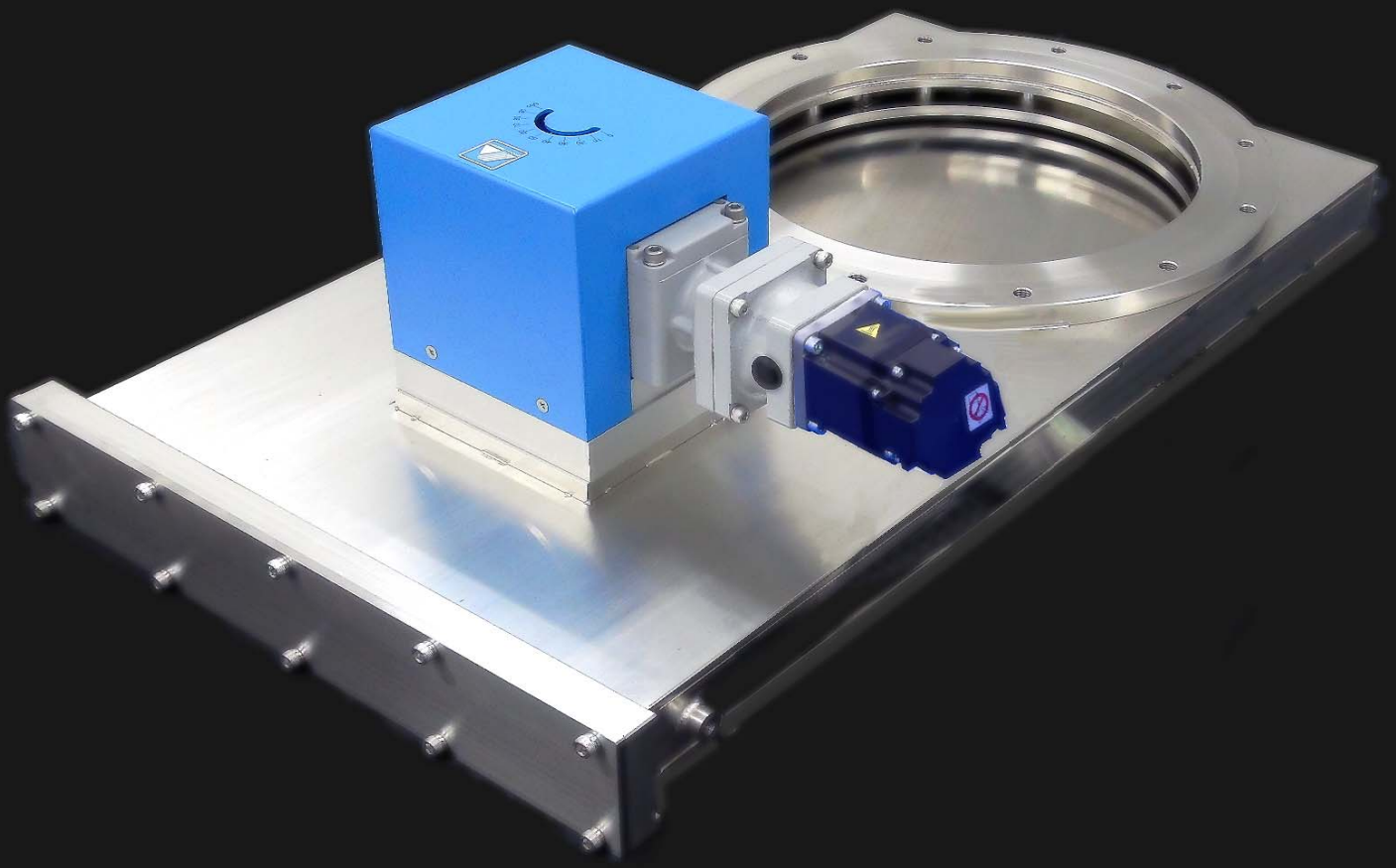

FUJI Technology

VACUUM SYSTEMS SPECIALIST

PATENTED

モータ駆動・コンパクトゲートバルブ

MEX-LD-M4-ARJ シリーズ

当社オリジナルの駆動方式により、コンパクトでコストパフォーマンスに優れたゲートバルブです。

1. 低価格　低価格で自動圧力制御ができます。

2. 高性能　高性能サーボモータ及び新ドライブ機構を採用

3. 高機能　フルクローズ・多段位置制御・自動圧力制御ができます。

モータ位置を選択できます。(3 位置)

◇ 選 べ る 3 つ の タ イ プ

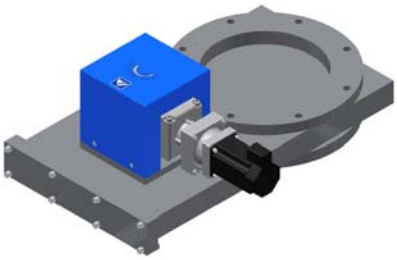	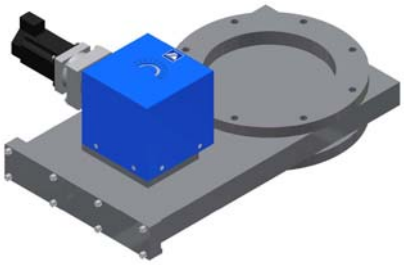	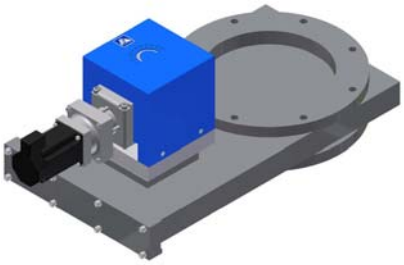
MEX-LD-M4-R	MEX-LD-M4-L	MEX-LD-M4-F

【 特長 】

◆ フルクローズ(全閉)とコンダクタンス調整が1台で出来ます。

◇ 高精度ギヤヘッドの採用により位置精度の再現性が優れています。

◆ 全閉・全開の他、最大13ポジションの任意の位置に停止させることができます。
ポジショニング設定は、オプションのサーボ支援ソフトウェアで簡単に行えます。

◇ 制御用オプションのデュアル自動圧力制御システムコントローラを追加することにより、自動圧力制御バルブとしても使用できます。

◆ 角度インジケータにより外部から弁体の位置が確認できます。

◇ モータ位置が選択できることで、さまざまなレイアウトへ柔軟に対応可能となり、設置する排気系のスペースを有効活用できます。

◆ オプションで全閉・全開位置検出用フォトセンサを装備できます。

―― 真空の先端技術をクリエイトする ――
FUJI SEIKI Group
株式会社フジ・テクノロジー

■本社工場
〒412-0046 静岡県御殿場市保土沢 1162-1
TEL 0550-80-5200(代)　FAX 0550-80-5205
E-mail fujitech@fujitechnology.co.jp
http://www.fujitechnology.co.jp

【 主な仕様】

フランジ形式		JIS・ISO・CF	口　　径	70 ～ 400(mm)
リーク量	ハウジング	1×10^{-11} Pa・m^3／s 以下	電源仕様	主電源　AC200V(定格電流1．5A) 制御電源AC200V(定格電流0．2A) インターフェイス用電源 DC24V(最大500mA)
	バルブシート	1×10^{-10} Pa・m^3／s 以下		
使用領域		10^5 ～ 10^{-6} Pa	制御方式	ACサーボ方式
ステムシール		バイトンOリング	主要材質	SUS304

※　本仕様は改良のため、予告なく変更することがあります。

※　特殊仕様品も製作可能ですからご相談ください。

※　口径によっては取付姿勢が限定されます。詳しくは営業までお問い合わせください。

【 システムの構成 】

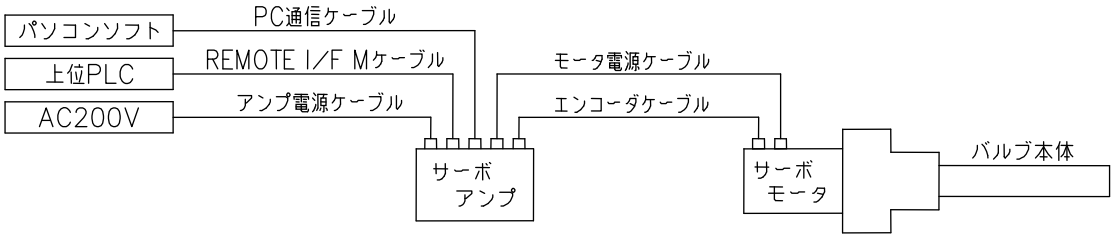

※バルブユニットに含まれるもの(バルブ本体、サーボモータ、サーボアンプ)以外はオプションになります。

※オプション品につきましては、別紙「マルチポジション用オプションリスト」にてご確認下さい。

【 付属サーボアンプ寸法図 】

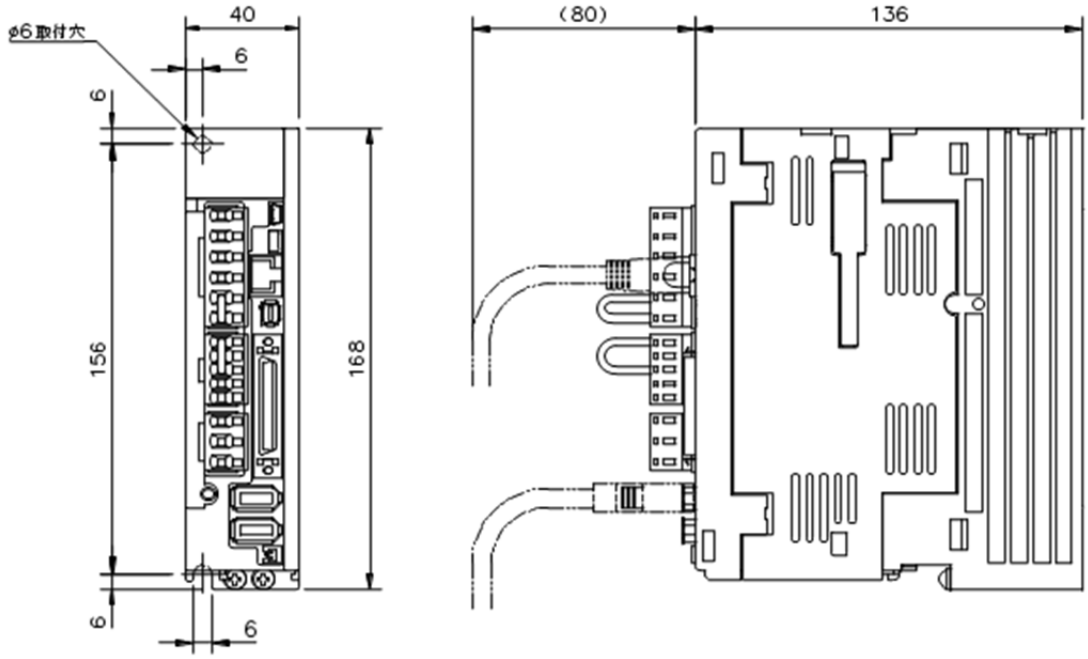

【 標準以外のモータ対応について 】

標準モータ以外のサーボモータ等、貴社設備使用環境に応じたモータへの変更もご相談させていただきます。

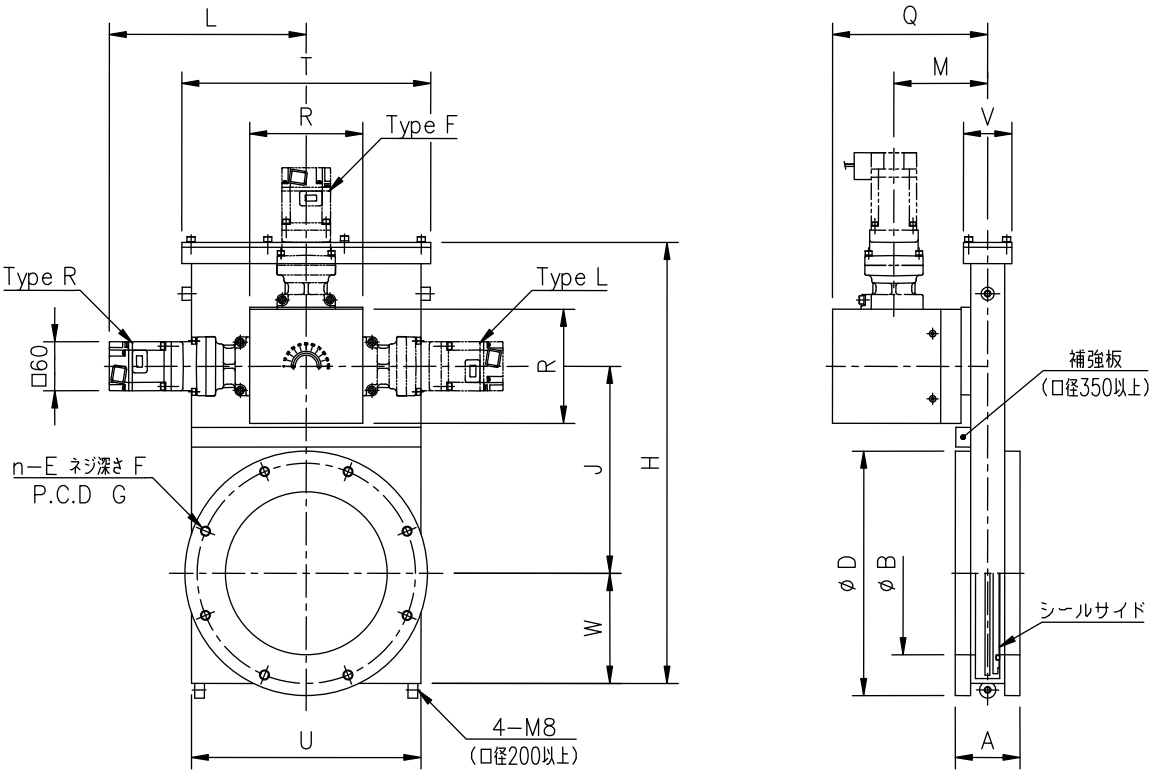

単位:mm

口径	80	100	150	200	250	300	350	400
商品コード	16709□□	16710□□	16711□□	16712□□	16713□□	16714□□	16714□□	16715□□
型式	MEX-80JIS-LD-M4-ARJ	MEX-100JIS-LD-M4-ARJ	MEX-150JIS-LD-M4-ARJ	MEX-200JIS-LD-M4-ARJ	MEX-250JIS-LD-M4-ARJ	MEX-300JIS-LD-M4-ARJ	MEX-350JIS-LD-M4-ARJ	MEX-400JIS-LD-M4-ARJ
A	70	70	80	80	85	85	100	100
B	80	100	150	200	250	300	350	400
D	160	185	235	300	350	400	450	520
n—E	4-M10	8-M10	8-M10	8-M12	12-M12	12-M12	12-M12	12-M16
F	14	14	14	15	16	16	18	18
G	135	160	210	270	320	370	420	480
H	314.5	314.5	401.5	541	654	752	916	1023
J	150	150	192	254	305	356	433	483
L	227	227	227	244	244	244	244	244
M	105	105	105	116	120	121	128	129
Q	174	174	174	192	196	197	204	205
R	110	110	110	140	140	140	140	140
T	180	180	235	308	380	430	512	560
U	158	158	210	284	348	402	480	528
V	60	60	60	60	72	72	80	82
W	79	79	99	135	165	190	231	255

注 1.　上記は、旧 JIS B2290 真空装置用フランジに準拠したフランジです。
注 2.　型式の(　)内はモータ位置タイプが入ります。(3 位置より選択)
注 3.　口径によっては取付姿勢が限定されます。詳しくは営業までお問い合せください。
注 4.　バルブ取付用ネジはフランジのネジ深さ以上ネジ込まないように注意してください。

※　本仕様は改良のため、予告なく変更することがあります。

MEX-JIS-LD-M4 シリーズ寸法図

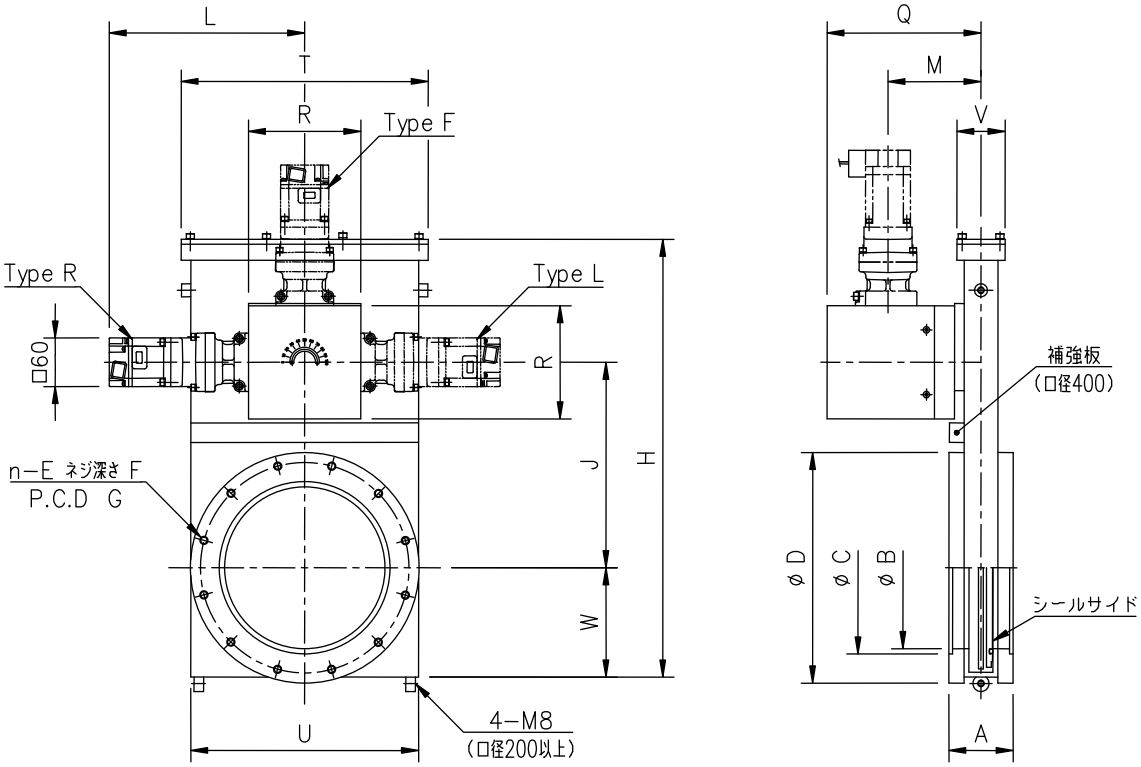

単位:mm

口径	80	100	150	200	250	300	400
商品コード	16767□□	16768□□	16770□□	16771□□	16772□□	16773□□	16774□□
型式	MEX-80ISO-LD-M4-ARJ	MEX-100ISO-LD-M4-ARJ	MEX-150ISO-LD-M4-ARJ	MEX-200ISO-LD-M4-ARJ	MEX-250ISO-LD-M4-ARJ	MEX-300ISO-LD-M4-ARJ	MEX-400ISO-LD-M4-ARJ
A	70	70	80	80	85	85	100
B	80	100	150	200	250	300	400
C	83	102	153	213	261	318	400
D	145	165	225	285	335	425	510
n—E	8-M8	8-M8	8-M10	12-M10	12-M10	12-M12	16-M12
F	14	14	14	15	16	16	18
G	125	145	200	260	310	395	480
H	314.5	314.5	401.5	541	654	752	1023
J	150	150	192	254	305	356	483
L	227	227	227	244	244	244	244
M	105	105	105	116	120	121	129
Q	174	174	174	192	196	197	205
R	110	110	110	140	140	140	140
T	180	180	235	308	380	430	560
U	158	158	210	284	348	402	528
V	60	60	60	60	72	72	82
W	79	79	99	135	165	190	255

注 1.　上記は、ISO 1609 Vacuum technology-Flange dimensions に準拠したフランジです。
注 2.　型式の(　)内はモータ位置タイプが入ります。(3 位置より選択)
注 3.　口径によっては取付姿勢が限定されます。詳しくは営業までお問い合せください。
注 4.　バルブ取付用ネジはフランジのネジ深さ以上ネジ込まないように注意してください。

※　本仕様は改良のため、予告なく変更することがあります。

MEX-ISO-LD-M4 シリーズ寸法図

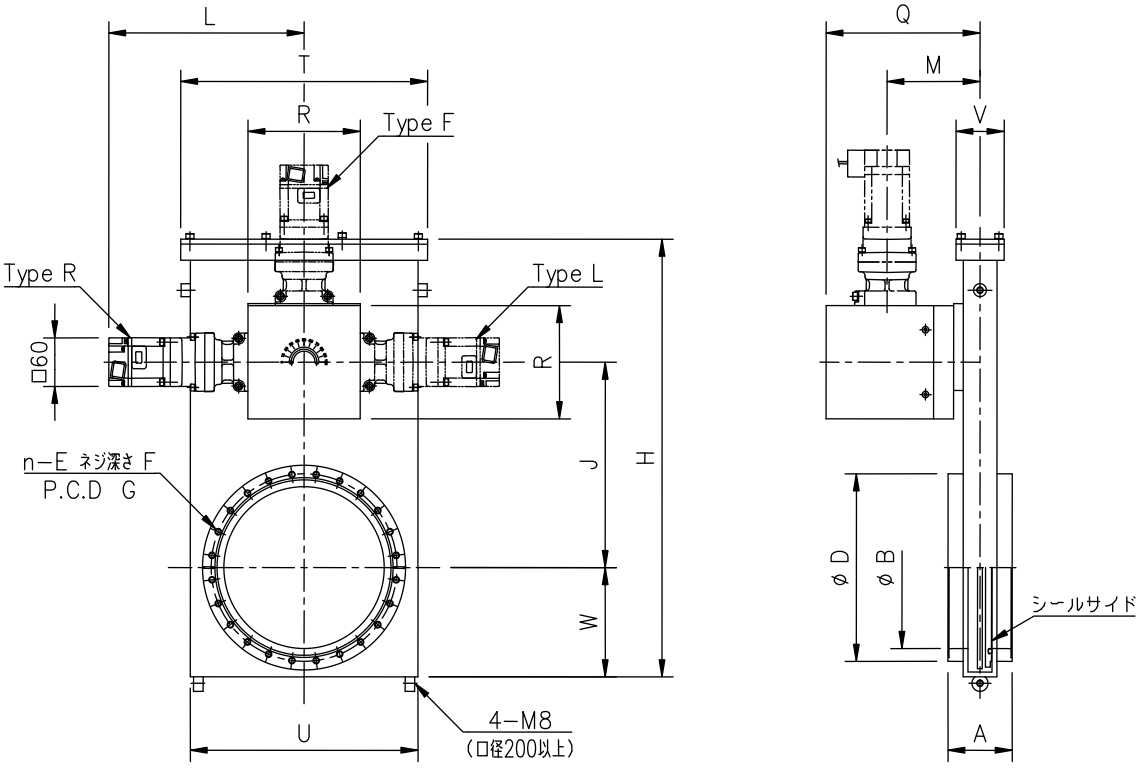

単位:mm

口径	70	100	150	200	250
商品コード	16743□□	16744□□	16745□□	16746□□	16747□□
型式	MEX-70CF-LD-M4-ARJ	MEX-100CF-LD-M4-ARJ	MEX-150CF-LD-M4-ARJ	MEX-200CF-LD-M4-ARJ	MEX-250CF-LD-M4-ARJ
CF フランジ呼び	CF114	CF152	CF203	CF253	CF305
A	70	70	80	80	100
B	70	100	150	200	250
D	113.5	151.6	202.4	253.2	306
n—E	8-M8	16-M8	20-M8	24-M8	32-M8
F	14	14	14	16	23
G	92.1	130.2	181	231.8	284
H	314.5	314.5	401.5	541	654
J	150	150	192	254	305
L	227	227	227	244	244
M	105	105	105	116	120
Q	174	174	174	192	196
R	110	110	110	140	140
T	180	180	235	308	380
U	158	158	210	284	348
V	60	60	60	60	72
W	79	79	99	135	165

注 1.　上記は、ISO 3669 Vacuum technology-Bakable flanges-Dimensions に準拠したフランジです。
注 2.　型式の(　)内はモータ位置タイプが入ります。(3 位置より選択)
注 3.　口径によっては取付姿勢が限定されます。詳しくは営業までお問い合せください。
注 4.　バルブ取付用ネジはフランジのネジ深さ以上ネジ込まないように注意してください。

※　本仕様は改良のため、予告なく変更することがあります。

MEX-CF-LD-M4 シリーズ寸法図

Option

Multi Position Option

*MBV-AD Ⅱ-M4-ARJ/MBV-LD Ⅱ-M4-ARJ/MBV-SD Ⅱ-M4-ARJ共通オプション
サーボアンプにポジションを設定して任意のポジションへバルブ弁体を動作させます。

1. ＥＮＣ ケーブル（負荷引出し／反負荷引出し） （注1）
バルブとサーボアンプを接続するためのケーブルです。

型式	長さ(L)
ENCｹｰﾌﾞﾙ(負荷側)2m_4123500	2m
ENCｹｰﾌﾞﾙ(負荷側)5m_4123501	5m
ENCｹｰﾌﾞﾙ(負荷側)10m_4123502	10m
ENCｹｰﾌﾞﾙ(反負荷側)2m_4123505	2m
ENCｹｰﾌﾞﾙ(反負荷側)5m_4123506	5m
ENCｹｰﾌﾞﾙ(反負荷側)10m_4123507	10m

注)1.(負荷引出し／反負荷引出し)

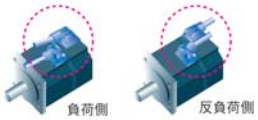

2. MOT電源ケーブル（負荷引出し／反負荷引出し）（注1）
バルブとサーボアンプを接続するためのケーブルです。

型式	長さ(L)
MOTｹｰﾌﾞﾙ(負荷側)2m_4123520	2m
MOTｹｰﾌﾞﾙ(負荷側)5m_4123521	5m
MOTｹｰﾌﾞﾙ(負荷側)10m_4123522	10m
MOTｹｰﾌﾞﾙ(反負荷側)2m_4123525	2m
MOTｹｰﾌﾞﾙ(反負荷側)5m_4123526	5m
MOTｹｰﾌﾞﾙ(反負荷側)10m_4123527	10m

*シールドケーブルではありません。

3. 電磁ブレーキケーブル（負荷引出し／反負荷引出し）（注1）
電磁ブレーキ付サーボモータ用ケーブルです。

型式	長さ(L)
BLｹｰﾌﾞﾙ(負荷側)2m_4123540	2m
BLｹｰﾌﾞﾙ(負荷側)5m_4123541	5m
BLｹｰﾌﾞﾙ(負荷側)10m_4123542	10m
BLｹｰﾌﾞﾙ(反負荷側)2m_4123545	2m
BLｹｰﾌﾞﾙ(反負荷側)5m_4123546	5m
BLｹｰﾌﾞﾙ(反負荷側)10m_4123547	10m

*シールドケーブルではありません。

4. -1 REMOTE I／F Mケーブル（CN1用50P）（注2）
サーボアンプへリモート入出力するためのケーブルです。

型式	長さ(L)
REMOTE I/F Mｹｰﾌﾞﾙ_4123340(1m)	1m
REMOTE I/F Mｹｰﾌﾞﾙ_4123341(2m)	2m
REMOTE I/F Mｹｰﾌﾞﾙ_4123342(3m)	3m
REMOTE I/F Mｹｰﾌﾞﾙ_4123343(4m)	4m
REMOTE I/F Mｹｰﾌﾞﾙ_4123344(5m)	5m

4. -2 REMOTE中継端子台 I／F Mケーブル（CN1用50P),中継端子台(MR-TB50)（注2）
サーボアンプへリモート入出力するための中継ケーブルおよび端子台です。

型式	長さ(L)
MR-J2M-CN1TBL05M_4123350	0.5m
MR-J2M-CN1TBL1M_4123351	1m
中継端子台 MR-TB50_4123352(50P)	

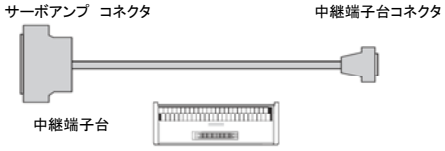

5. サーボ支援ソフトウェア
サーボアンプにポジション設定するためのソフトウェアです。

型式	言語
SW1DNC-MRC2-J_4123560	日本語版
SW1DNC-MRC2-E_4123561	英語版

6. 通信ケーブル
PCとサ-ボアンプを接続するUSBケーブルです。

型式	長さ(L)
MR-J3USBCBL3M_4123562	3m

注)2. REMOTE I／F Mケーブル は、4. -1または4. -2が必要となります。

FUJI Technology
VACUUM SYSTEMS SPECIALIST

20170124